Косоур Кс-1

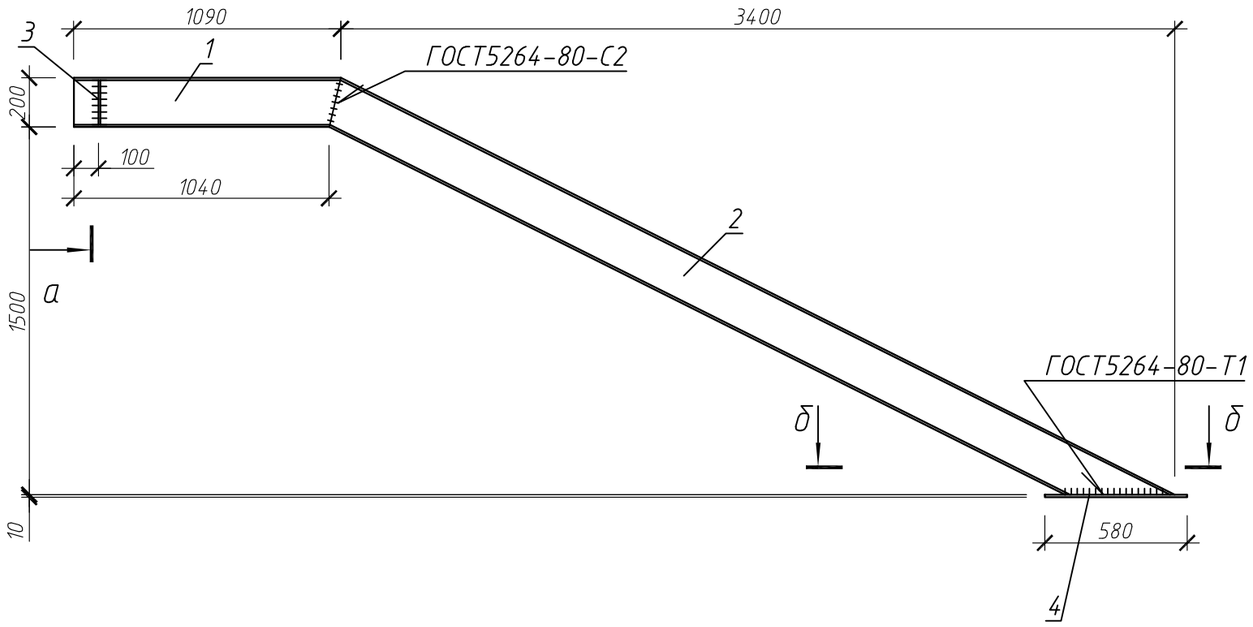

Косоур Кс-2

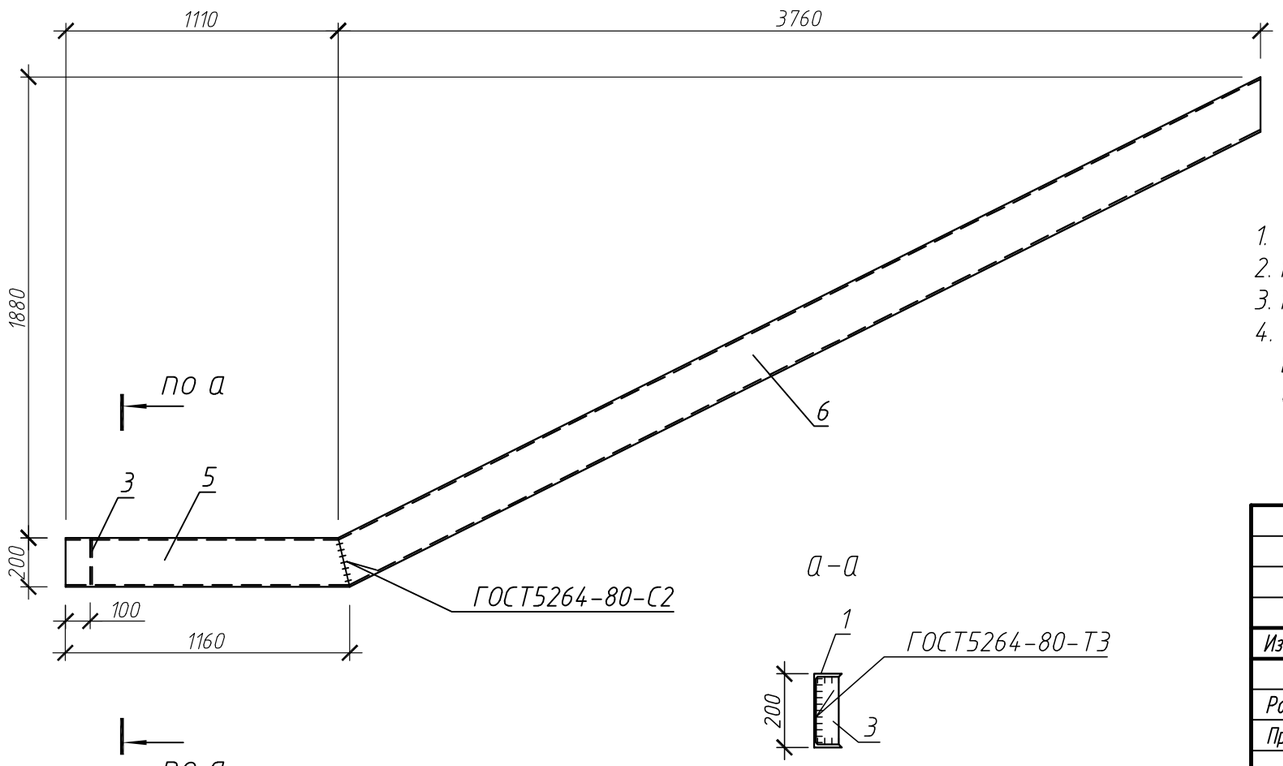

а-а

Спецификация на один косоур

Поз.	Обозначение	Наименование	Кол.	Масса ед., кг	Приме-чание
		Косоур Кс-1			
1		швеллер 20 ГОСТ 8240-97, L=1090	1	20,1	
2		швеллер 20 ГОСТ 8240-97, L=3800	1	69,9	
3		лист 8х70 ГОСТ 19903-74, L=180	1	0,8	
4		лист 10х250 ГОСТ 19903-74, L=580	1	11,4	
		Косоур Кс-2			
5		швеллер 20 ГОСТ 8240-97, L=1160	1	21,3	
6		швеллер 20 ГОСТ 8240-97, L=4205	1	77,4	
3		лист 8х70 ГОСТ 19903-74, L=180	1	0,8	

б-б

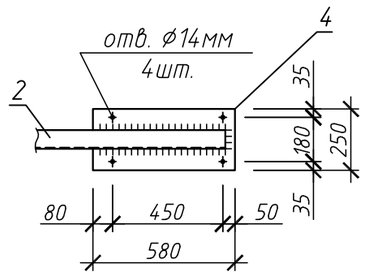

Примечания

1. Общие указания см. лист 1.2.
2. Косоуры замаркированы на листе 8.
3. Марка стали для всех элементов – С245.
4. Сварные соединения элементов выполнять в соответствии с требованиями ГОСТ 5264-80. Высоту сварных швов принимать по наименьшей толщине свариваемых элементов. Сварку выполнять электродами Э42 ГОСТ 9467-75.

Изм.	Кол. уч.	Лист	№ док.	Подп.	Дата	РНФ 14-29-00172-1-КР			
						Здание с испытательным стендом по адресу: г.Пермь, ул.Академика Королева, 1			
Разраб.		Жукова				Здание с испытательным стендом	Стадия	Лист	Листов
Проверил		Плотников					Р	9	
Н. контр.		Лядов				Косоур Кс-1. Косоур Кс-2	ИМСС УрО РАН		

Взам. инв. №

Подп. и дата

Инв. № подл.

Формат А3